Sicherheitsbausteine

EXELTRONIC/XXL

- Höhe Präzision digitale Zeitverzögerung
- Ansteuerung durch Drucktaster mit 2 Öffner Kontakte
- Selbsüberwachung des Tasters
- Verzögerungszeit zwischen 0 und 999s einstellbar (Codierschalter)
- 3 Schließer Ausgänge Schnellöffnung
- 2 Schließer, 1 Öffner Ausgang Zeitverzögert
- DLC-Überwachungssystem für Kurzschluss
- Steckbare Anschlussklemmen

CE

Technische Daten

Betriebsspannung:	24V AC/DC; -15%/+10%; 50/60 Hz
Leistungsverbrauch:	< 6,5 W(DC); < 10 VA (AC)
Sicherheitsausgänge unverzögert:	3 Schließer (NO); 8A/250V AC
Sicherheitsausgänge Verzögert:	2 Schließer (NO); 8A/250V AC
Meldeausgang:	1 Öffner (NC); 8A/250V AC
Verzögerungszeiten einstellbar:	0 bis 999 s
Minimale Schaltleistung:	> 50 mW
Schutzbeschaltung DLC:	Elektronische Abschaltung durch Strombegrenzung
Betriebstemperatur:	-20°C bis +60°C
Schutzart:	IP20
Ansprechdauer	< 20 ms (13/14); < 20 ms (47/48) a 999s
MTTFd/DC	150 Jahre / 99,1%
B10d (EN60947-5-1)	AC1: 860000, AC15: 300000, DC13: 300000
Gehäuse:	Polykarbonat, gelb
Anschluss:	Steckbare Anschlussklemmen
Abmessungen B x H x T:	45 x 100 x 114 mm
Gewicht:	320 g
Normen:	EN ISO13849-1, EN60947-5-1, UL508NRNT, NRNT7C22.2-n14-M91, EN61000-6-2 Jan 2006, EN61000-6-4 Mär 2007

Sicherheitsbetrachtung:

gemäß EN ISO 13848-1	PLe
Gemäß EN 954-1	Kat.4

Anschluss-Schema

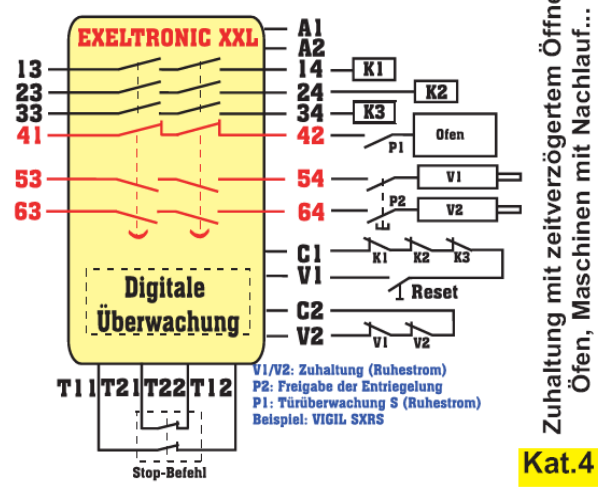

Schaltbild

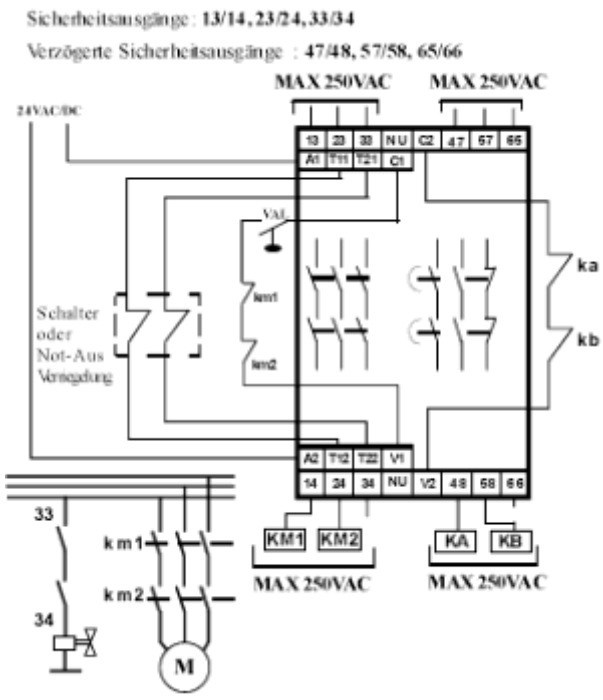

Bestell-Nr. **EXELTRONIC/XXL**